ՏԱՆԻՔԻ ՀԱՆԳՈՒՅՑՆԵՐ

ՄԱՐԴԱԿԻ. ԾՊԵՂՆԱՈՏՔԻ ԵՎ ԱՆԿՅՈՒՆԱՅԻՆ ԾՊԵՂՆԱՈՏՔԻ ՄԻԱՑՄԱՆ ՀԱԳՈՒՅՑ

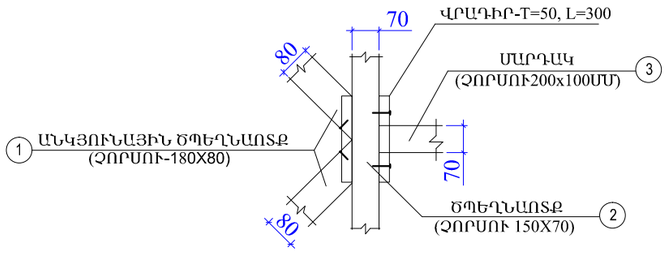

ԾՊԵՂՆԱՈՏՔԻ ԵՎ ԱՆԿՅՈՒՆԱՅԻՆ ԾՊԵՂՆԱՈՏՔԻ ՄԻԱՑՄԱՆ ՀԱԳՈՒՅՑ

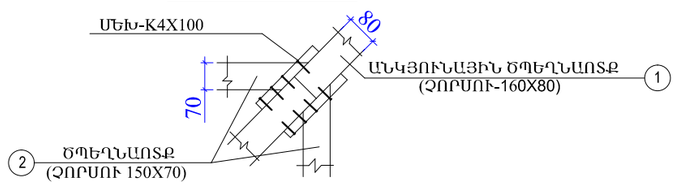

ՀԱՆԳՈՒՅՑ«3»

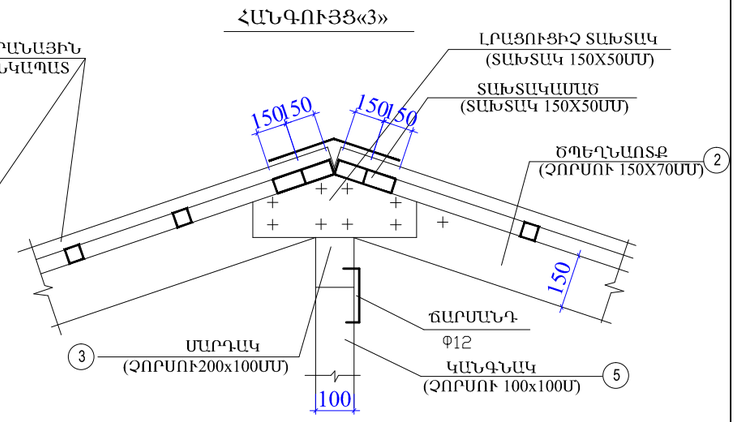

ՀԱՆԳՈՒՅՑ«2»

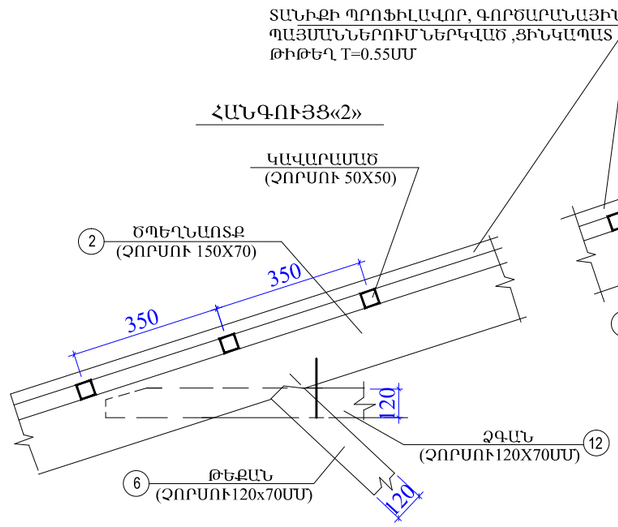

ՀԱՆԳՈՒՅՑ«4»

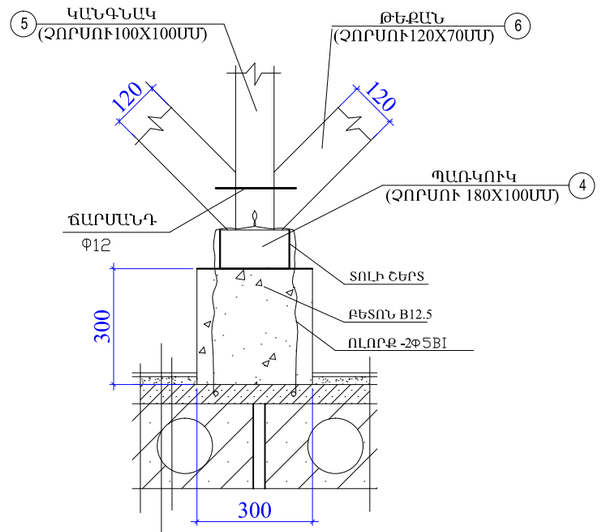

ՋԵՐՄԱՄԵԿՈՒՍԻՉ ՇԵՐՏ -ՊԵՌԼԻՏ-300ՄՄ
ԳՈԼՈՐՇԱՄԵԿՈՒՍԻՉ-ՄԵԿ ՇԵՐՏ
ՑԵՄԵՆՏ-ԱՎԱԶԵ ՀԱՐԹԵՑՆՈՂ ՇԵՐՏՄ100-20ՄՄ
ՆԱԽԱԳԾՎՈՂ ՈՒԺԵՂԱՑՄԱՆ Ե/Բ ՄԻԱՁՈՒՅԼ ՍԱԼ-50ՄՄ
ԳՈՅ. ՈՒՆԵՑՈՂ ԾԱԾԿԻ Ե/Բ ԱՆՑՔԱՎՈՐ ՍԱԼ-220ՄՄ

ՀԱՆԳՈՒՅՑ«1»

ՀԱՆԳՈՒՅՑ«1»

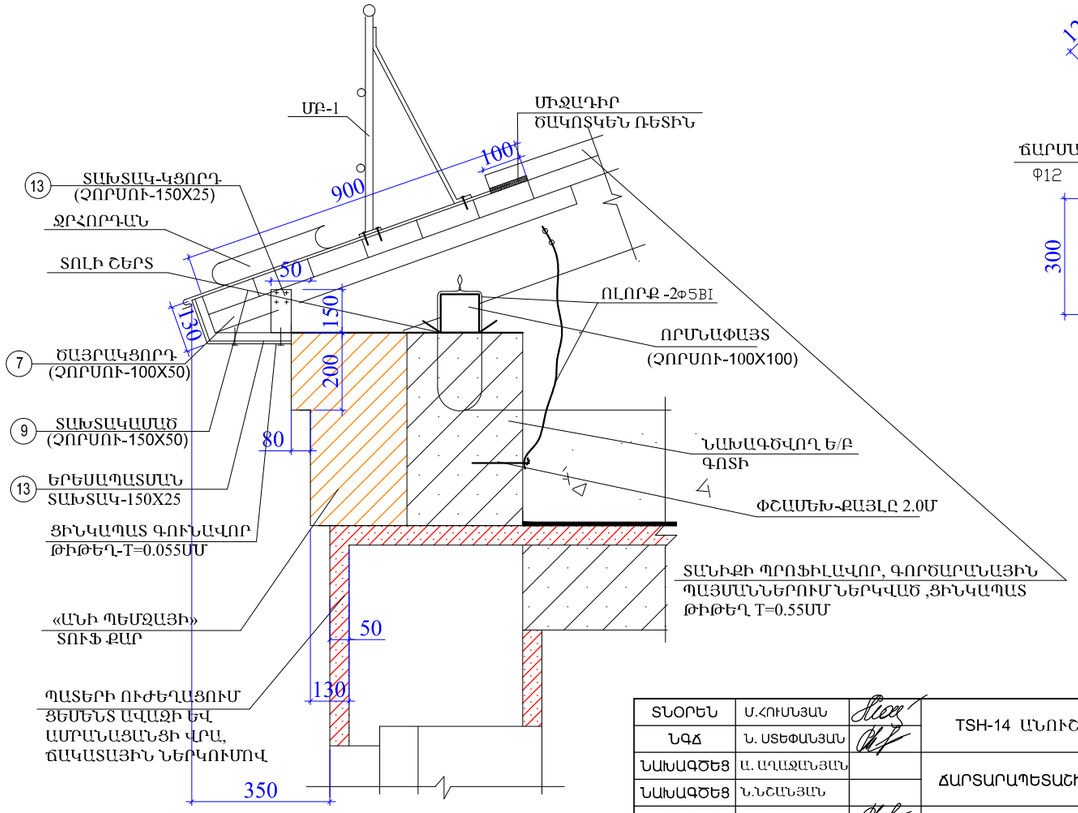

ՋՐԱՀԵՌԱՑՄԱՆ ԽՈՂՈՎԱԿԻ ՁԱԳԱՐԻ ՀԱՆԳՈՒՅՑ

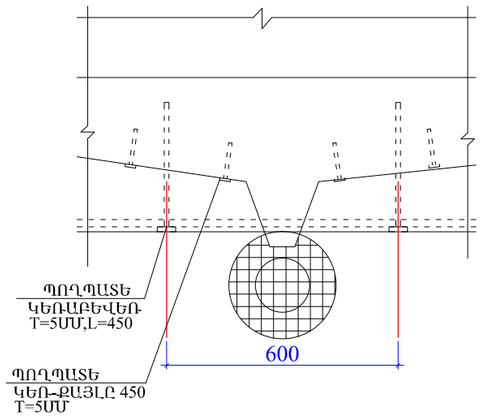

ԾԱՆՈԹՈՒԹՅՈՒՆ
-ԿԵՌԱԲԵՎԵՌՆԵՐՆ ԻՐԱԿԱՆԱՑՆԵԼ 600ՄՄ ՔԱՅԼՈՎ,ՆԱԽՈՐՈՔ ՏԱԽՏԱԿԱՄԱԾԻ ՎՐԱ ՆՐԱ ՀԱՍՏՈՒԹՅԱՄԲ ԻՐԱԿԱՆԱՑՎԱԾ ՓՈՐՎԱԾՔՆԵՐԻ ՄԵՋ,ՀԱՎԱՍԱՐ ՄԱԿԵՐԵՍ ՊԱՀՊԱՆԵԼՈՒ ՀԱՄԱՐ:
-ՋՐԱՀԵՌԱՑՄԱՆ ԽՈՂՈՎԱԿՆԵՐԻ ԱՄՐԱՑՈՒՄԸ ՊԱՏԻՆ ԻՐԱԿԱՆԱՑՆԵԼ ՓՇԱՄԵԽԵՐԻ ԵՎ ԵՐԿԱԹԱԿԱՊԻ ՕԳՆՈՒԹՅԱՄԲ՝ՔԱՅԼԸ ՈՉ ԱՎԵԼ ՔԱՆ 1200ՄՄ ՔԱՅԼՈՎ:
-ՀԱՆԳՈՒՅՑՆԵՐԸ ՏԵՍ ԹԵՐԹ Ճ-22 ՀԵՏ

ՏՆՕՐԵՆ	Մ.ՀՈՒՍՆՅԱՆ		TSH-14 ԱՆՈՒՇԱՎԱՆԻ ՄԱՆԿԱՊԱՐՏԵԶԻ ՎԵՐԱԿԱՌՈՒՑՈՒՄ		
ՆԳՃ	Ն. ՍՏԵՓԱՆՅԱՆ				
ՆԱԽԱԳԾԵՑ	Ա. ԱՂԱՋԱՆՅԱՆ		ՃԱՐՏԱՐԱՊԵՏԱՇԻՆԱՐԱՐԱԿԱՆ ՄԱՍ	ՓՈՒԼ	ԹԵՐԹ	ԹԵՐԹԵՐ
ՆԱԽԱԳԾԵՑ	Ն.ՆՇԱՆՅԱՆ			ԱՆ	Ճ-23	31
ՍՏՈՒԳԵՑ	Ն. ՍՏԵՓԱՆՅԱՆ		ՏԱՆԻՔԻ ՀԱՆԳՈՒՅՑՆԵՐ	«ՄԱՌԱ ԵՎ ԴՈՒՍՏՐԵՐ» ՍՊԸ	